Deep groove ball bearing 6010-LB NTN

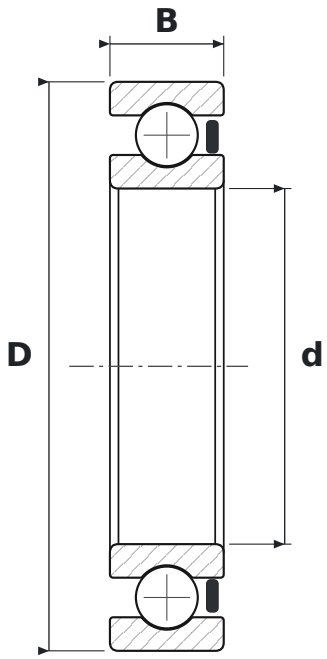

DIMENSIONS

d	bore diameter	**50 mm**
D	outside diameter	**80 mm**
B	width	**16 mm**

WHAT 6010-LB MEANS

60	łożysko kulkowe zwykłe (6), seria średnic 0 – bardzo lekka
LB	uszczelnienie bezstykowe z kauczuku nitrylowego (NBR), jednostronne, od −25 do +120 °C

SPECIFICATIONS

Manufacturer	**NTN**
Manufacturer designation	**6010-LB**
Rolling elements	**single-row ball bearing**
Mass	**0.253 kg**