Łożysko kulkowe zwykłe 6010 SKF

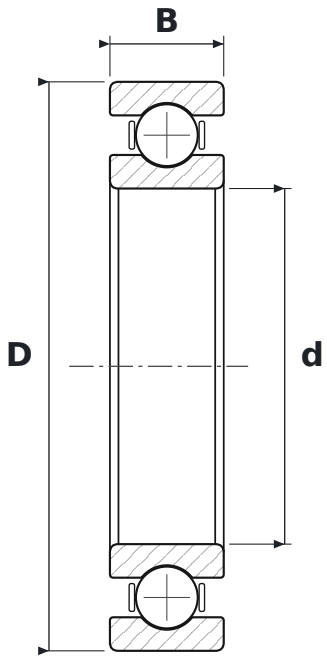

WYMIARY

d	średnica wewnętrzna	**50 mm**
D	średnica zewnętrzna	**80 mm**
B	szerokość	**16 mm**

PARAMETRY

Producent	**SKF**
Symbol producenta	**6010**
Elementy toczne	**łożysko kulkowe jednorzędowe**
Uszczelnienie	**otwarte – bez uszczelnień**
Luz promieniowy	**CN – normalny**
Nośność dynamiczna C	**22,9 kN**
Nośność statyczna C0	**16 kN**
Masa	**0,255 kg**