Łożysko kulkowe zwykłe 6010-ZECM INNE

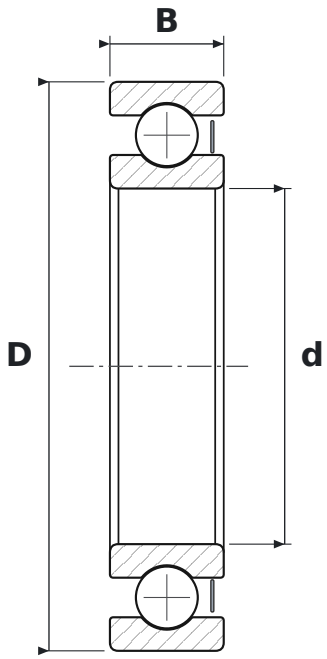

WYMIARY

d	średnica wewnętrzna	**50 mm**
D	średnica zewnętrzna	**80 mm**
B	szerokość	**16 mm**

CO ZNACZY OZNACZENIE 6010-ZECM

60	łożysko kulkowe zwykłe (6), seria średnic 0 – bardzo lekka
Z	blaszka ochronna, jednostronna
ECM	wykonanie EC, koszyk mosiężny (SKF)

PARAMETRY

Producent	**INNE**
Symbol producenta	**6010-ZECM**
Elementy toczne	**łożysko kulkowe jednorzędowe**
Masa	**0,27 kg**