# Łożysko kulkowe zwykłe 6010-ZZC3 NSK

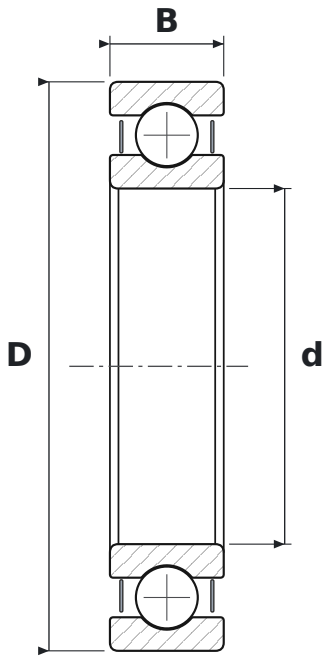


## WYMIARY

| | | |
|---|---|---|
| **d** | średnica wewnętrzna | **50 mm** |
| **D** | średnica zewnętrzna | **80 mm** |
| **B** | szerokość | **16 mm** |

## CO ZNACZY OZNACZENIE 6010-ZZC3

| | |
|---|---|
| **60** | łożysko kulkowe zwykłe (6), seria średnic 0 – bardzo lekka |
| **ZZ** | blaszki ochronne, dwustronne |
| **C3** | luz promieniowy zwiększony |

## PARAMETRY

| | |
|---|---|
| Producent | **NSK** |
| Symbol producenta | **6010-ZZC3** |
| Elementy toczne | **łożysko kulkowe jednorzędowe** |
| Masa | **0,26 kg** |