Łożysko kulkowe zwykłe 6010-ZZGJN SKF

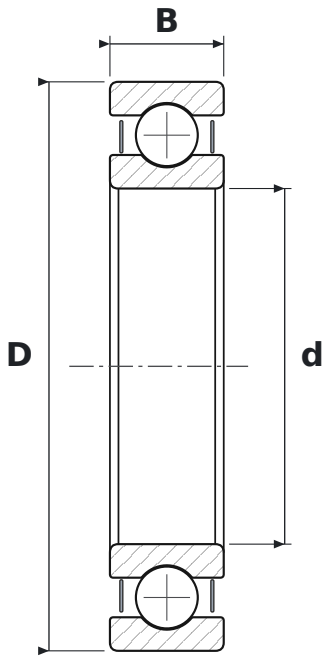

WYMIARY

d	średnica wewnętrzna	**50 mm**
D	średnica zewnętrzna	**80 mm**
B	szerokość	**16 mm**

CO ZNACZY OZNACZENIE 6010-ZZGJN

60	łożysko kulkowe zwykłe (6), seria średnic 0 – bardzo lekka
ZZ	blaszki ochronne, dwustronne
GJN	smar wysokotemperaturowy: zagęszczacz polimocznikowy, olej mineralny, NLGI 2

PARAMETRY

Producent	**SKF**
Symbol producenta	**6010-ZZGJN**
Elementy toczne	**łożysko kulkowe jednorzędowe**
Nośność dynamiczna C	**22,9 kN**
Nośność statyczna C0	**16 kN**
Masa	**0,25 kg**