Deep groove ball bearing 6011-2RS1/GJN SKF

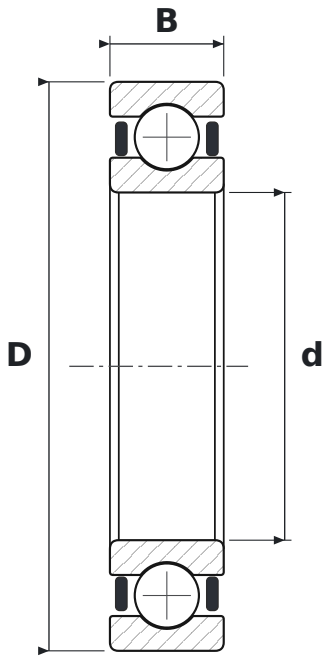

DIMENSIONS

d	bore diameter	**55 mm**
D	outside diameter	**90 mm**
B	width	**18 mm**

WHAT 6011-2RS1/GJN MEANS

60	łożysko kulkowe zwykłe (6), seria średnic 0 – bardzo lekka
2RS1	uszczelnienia stykowe z kauczuku NBR wzmocnione blachą stalową, dwustronne
GJN	smar wysokotemperaturowy: zagęszczacz polimocznikowy, olej mineralny, NLGI 2

SPECIFICATIONS

Manufacturer	**SKF**
Manufacturer designation	**6011-2RS1/GJN**
Rolling elements	**single-row ball bearing**
Basic dynamic load rating C	**29.6 kN**
Basic static load rating C0	**21.2 kN**