Łożysko kulkowe zwykłe 6011-2Z-C3 ZEN

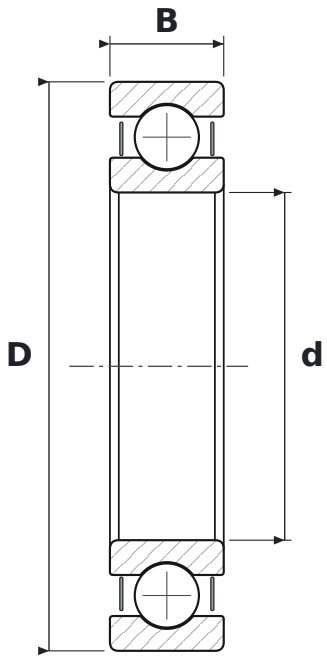

WYMIARY

d	średnica wewnętrzna	**55 mm**
D	średnica zewnętrzna	**90 mm**
B	szerokość	**18 mm**

CO ZNACZY OZNACZENIE 6011-2Z-C3

60	łożysko kulkowe zwykłe (6), seria średnic 0 – bardzo lekka
2Z	blaszki ochronne, dwustronne
C3	luz promieniowy zwiększony

PARAMETRY

Producent	**ZEN**
Symbol producenta	**6011-2Z-C3**
Elementy toczne	**łożysko kulkowe jednorzędowe**