Łożysko kulkowe zwykłe 6011-2Z FAG

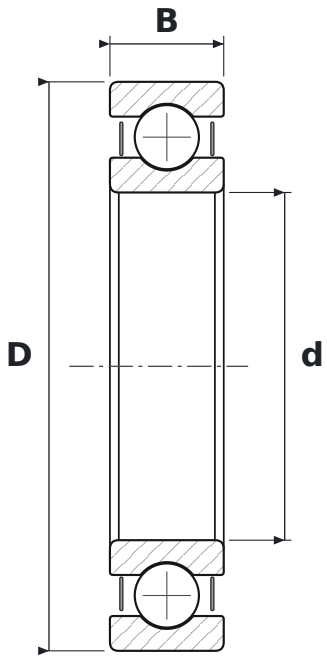

WYMIARY

d	średnica wewnętrzna	**55 mm**
D	średnica zewnętrzna	**90 mm**
B	szerokość	**18 mm**

CO ZNACZY OZNACZENIE 6011-2Z

60	łożysko kulkowe zwykłe (6), seria średnic 0 – bardzo lekka
2Z	blaszki ochronne, dwustronne

PARAMETRY

Producent	**FAG**
Symbol producenta	**6011-2Z**
Elementy toczne	**łożysko kulkowe jednorzędowe**
Masa	**0,39 kg**