Deep groove ball bearing 6011 CM KOYO

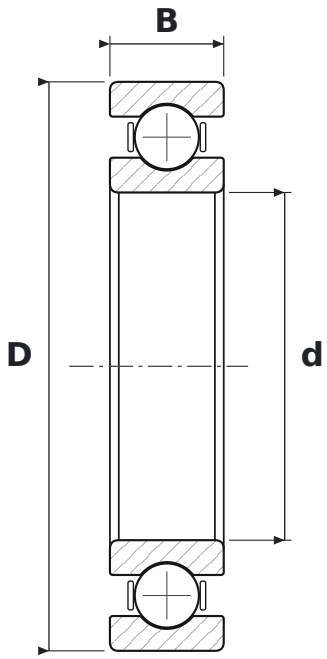

DIMENSIONS

d	bore diameter	**55 mm**
D	outside diameter	**90 mm**
B	width	**18 mm**

WHAT 6011 CM MEANS

60	łożysko kulkowe zwykłe (6), seria średnic 0 – bardzo lekka
CM	luz promieniowy do łożysk silników elektrycznych

SPECIFICATIONS

Manufacturer	**KOYO**
Manufacturer designation	**6011 CM**
Rolling elements	**single-row ball bearing**