Łożysko kulkowe zwykłe 6011-NSE INNE

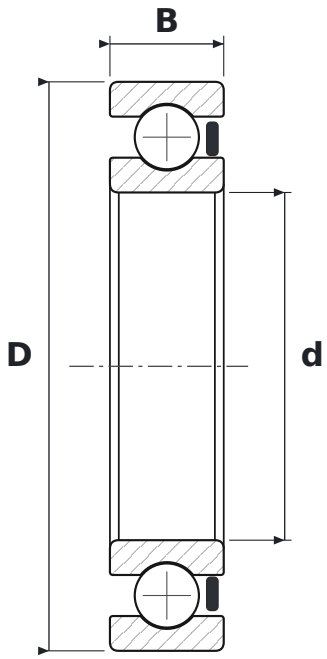

WYMIARY

d	średnica wewnętrzna	**55 mm**
D	średnica zewnętrzna	**90 mm**
B	szerokość	**18 mm**

PARAMETRY

Producent	**INNE**
Symbol producenta	**6011-NSE**
Elementy toczne	**łożysko kulkowe jednorzędowe**
RS	**uszczelnienie gumowe stykowe, jednostronne**
Luz promieniowy	**CN – normalny**
Masa	**0,38 kg**