Łożysko kulkowe zwykłe 6011-RSR FAG

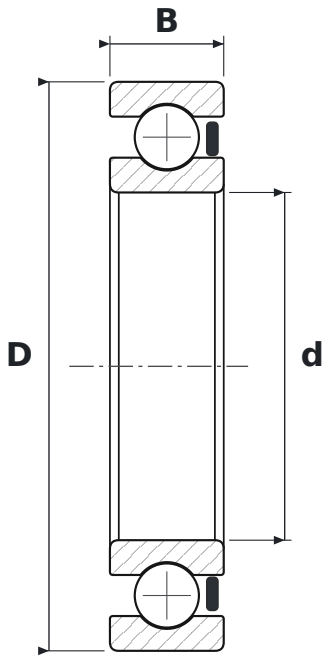

WYMIARY

d	średnica wewnętrzna	**55 mm**
D	średnica zewnętrzna	**90 mm**
B	szerokość	**18 mm**

CO ZNACZY OZNACZENIE 6011-RSR

60	łożysko kulkowe zwykłe (6), seria średnic 0 – bardzo lekka
RSR	uszczelnienie wargowe z gumy NBR (stykowe) z jednej strony

PARAMETRY

Producent	**FAG**
Symbol producenta	**6011-RSR**
Elementy toczne	**łożysko kulkowe jednorzędowe**
Masa	**0,381 kg**