Łożysko kulkowe zwykłe 6011 SKF

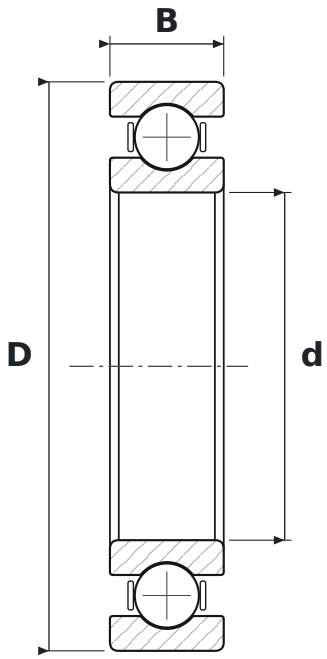

WYMIARY

d	średnica wewnętrzna	**55 mm**
D	średnica zewnętrzna	**90 mm**
B	szerokość	**18 mm**

PARAMETRY

Producent	**SKF**
Symbol producenta	**6011**
Elementy toczne	**łożysko kulkowe jednorzędowe**
Uszczelnienie	**otwarte – bez uszczelnień**
Luz promieniowy	**CN – normalny**
Nośność dynamiczna C	**29,6 kN**
Nośność statyczna C0	**21,2 kN**
Masa	**0,371 kg**