Łożysko kulkowe zwykłe 6012-ZZEC3 INNE

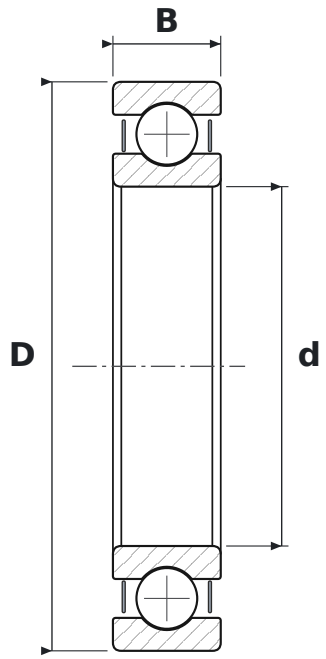

WYMIARY

d	średnica wewnętrzna	**60 mm**
D	średnica zewnętrzna	**95 mm**
B	szerokość	**18 mm**

CO ZNACZY OZNACZENIE 6012-ZZEC3

60	łożysko kulkowe zwykłe (6), seria średnic 0 – bardzo lekka
ZZ	blaszki ochronne, dwustronne
E	wykonanie wzmocnione, zwiększona nośność
C3	luz promieniowy zwiększony

PARAMETRY

Producent	**INNE**
Symbol producenta	**6012-ZZEC3**
Elementy toczne	**łożysko kulkowe jednorzędowe**
Masa	**0,4 kg**