Łożysko kulkowe zwykłe 607-2RSHC3 SKF

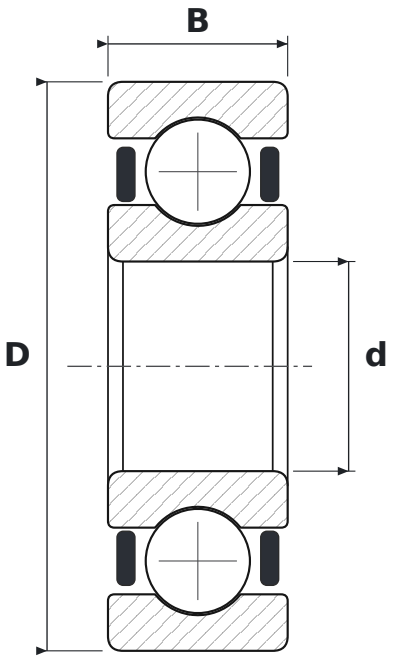

WYMIARY

d	średnica wewnętrzna	**7 mm**
D	średnica zewnętrzna	**19 mm**
B	szerokość	**6 mm**

CO ZNACZY OZNACZENIE 607-2RSHC3

2RSH	uszczelnienia stykowe z kauczuku NBR wzmocnione blachą stalową, dwustronne
C3	luz promieniowy zwiększony

PARAMETRY

Producent	**SKF**
Symbol producenta	**607-2RSHC3**
Elementy toczne	**łożysko kulkowe jednorzędowe**
Masa	**0,008 kg**