Łożysko kulkowe zwykłe 607-2RSRC3 NKE

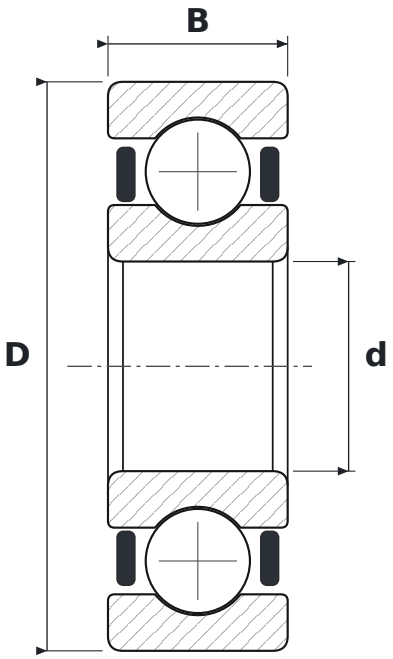

WYMIARY

d	średnica wewnętrzna	**7 mm**
D	średnica zewnętrzna	**19 mm**
B	szerokość	**6 mm**

CO ZNACZY OZNACZENIE 607-2RSRC3

2RSR	uszczelnienia gumowe (NBR) stykowe typu RSR, dwustronne – warga przylega promieniowo do szlifowanego obrzeża pierścienia wewnętrznego
C3	luz promieniowy zwiększony

PARAMETRY

Producent	**NKE**
Symbol producenta	**607-2RSRC3**
Elementy toczne	**łożysko kulkowe jednorzędowe**
Masa	**0,007 kg**