Łożysko kulkowe zwykłe 607-2Z SKF

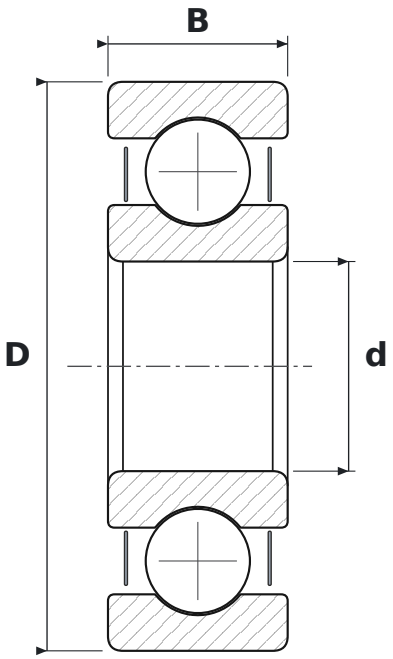

WYMIARY

d	średnica wewnętrzna	**7 mm**
D	średnica zewnętrzna	**19 mm**
B	szerokość	**6 mm**

PARAMETRY

Producent	**SKF**
Symbol producenta	**607-2Z**
Elementy toczne	**łożysko kulkowe jednorzędowe**
2Z	**blaszki ochronne, dwustronne**
Luz promieniowy	**CN – normalny**
Masa	**0,008 kg**