Łożysko kulkowe zwykłe 607 ZZC3 KOYO

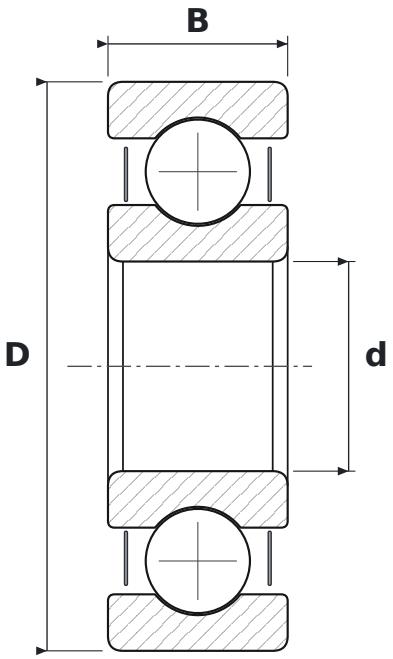

WYMIARY

d	średnica wewnętrzna	**7 mm**
D	średnica zewnętrzna	**19 mm**
B	szerokość	**6 mm**

CO ZNACZY OZNACZENIE 607 ZZC3

ZZ	blaszki ochronne, dwustronne
C3	luz promieniowy zwiększony

PARAMETRY

Producent	**KOYO**
Symbol producenta	**607 ZZC3**
Elementy toczne	**łożysko kulkowe jednorzędowe**