Łożysko kulkowe zwykłe 608-2RZ-C3 TIMKEN

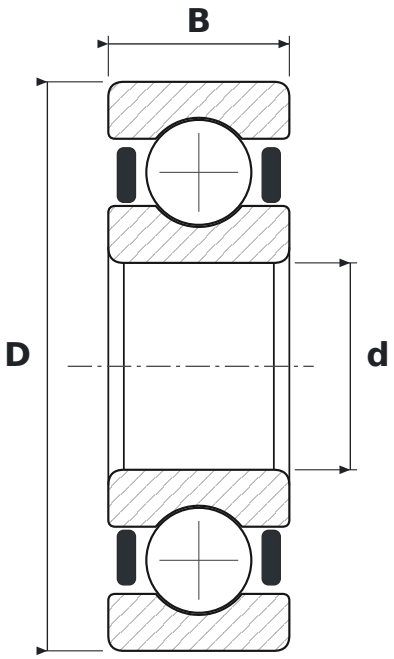

WYMIARY

d	średnica wewnętrzna	**8 mm**
D	średnica zewnętrzna	**22 mm**
B	szerokość	**7 mm**

CO ZNACZY OZNACZENIE 608-2RZ-C3

2RZ	uszczelnienia gumowe bezstykowe, dwustronne
C3	luz promieniowy zwiększony

PARAMETRY

Producent	**TIMKEN**
Symbol producenta	**608-2RZ-C3**
Elementy toczne	**łożysko kulkowe jednorzędowe**