Łożysko kulkowe zwykłe 608-2Z-W6 ZEN

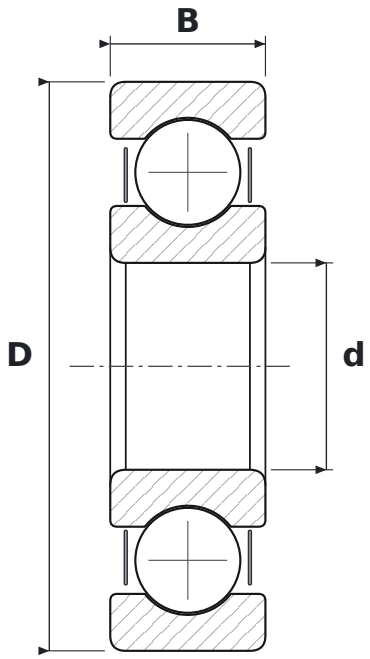

WYMIARY

d	średnica wewnętrzna	**8 mm**
D	średnica zewnętrzna	**22 mm**
B	szerokość	**6 mm**

PARAMETRY

Producent	**ZEN**
Symbol producenta	**608-2Z-W6**
Elementy toczne	**łożysko kulkowe jednorzędowe**
2Z	**blaszki ochronne, dwustronne**
Luz promieniowy	**CN – normalny**