Łożysko kulkowe zwykłe 608-C3 FAG

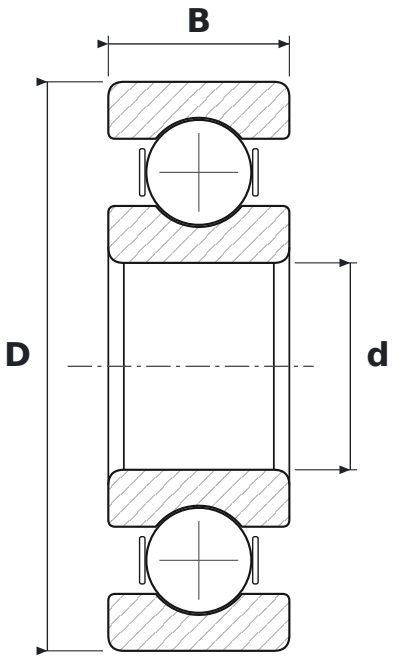

WYMIARY

d	średnica wewnętrzna	**8 mm**
D	średnica zewnętrzna	**22 mm**
B	szerokość	**7 mm**

PARAMETRY

Producent	**FAG**
Symbol producenta	**608-C3**
Elementy toczne	**łożysko kulkowe jednorzędowe**
C3	**luz promieniowy zwiększony**
Uszczelnienie	**otwarte – bez uszczelnień**