Łożysko kulkowe zwykłe 608 FAG

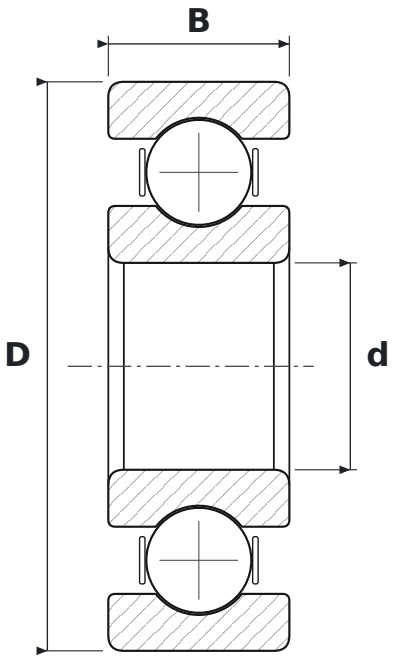

WYMIARY

d	średnica wewnętrzna	**8 mm**
D	średnica zewnętrzna	**22 mm**
B	szerokość	**7 mm**

PARAMETRY

Producent	**FAG**
Symbol producenta	**608**
Elementy toczne	**łożysko kulkowe jednorzędowe**
Uszczelnienie	**otwarte – bez uszczelnień**
Luz promieniowy	**CN – normalny**
Masa	**0,012 kg**