Łożysko kulkowe zwykłe 608 UMC3 NSK

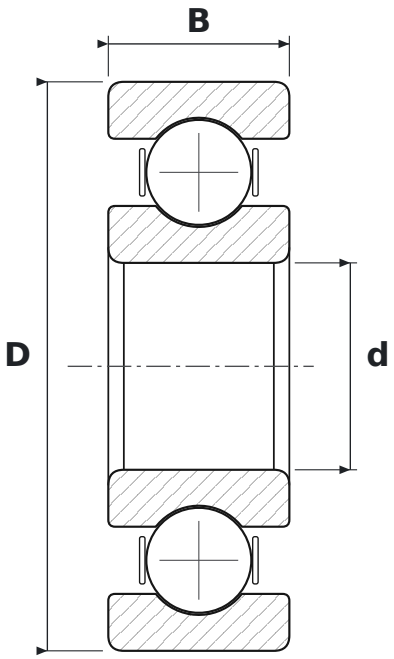

WYMIARY

d	średnica wewnętrzna	**8 mm**
D	średnica zewnętrzna	**22 mm**
B	szerokość	**7 mm**

PARAMETRY

Producent	**NSK**
Symbol producenta	**608 UMC3 (CN/C0)**
Elementy toczne	**łożysko kulkowe jednorzędowe**
UM	**oznaczenie wykonania producenta**
C3	**luz promieniowy zwiększony**
CN	**luz promieniowy normalny**
Uszczelnienie	**otwarte – bez uszczelnień**