Łożysko kulkowe zwykłe 608-ZZ5K NTN

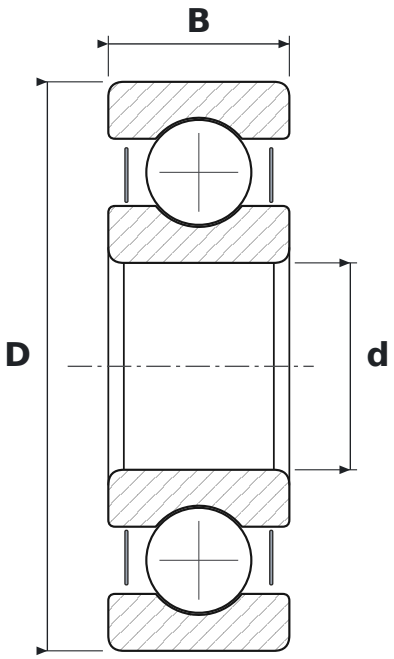

WYMIARY

d	średnica wewnętrzna	**8 mm**
D	średnica zewnętrzna	**22 mm**
B	szerokość	**7 mm**

CO ZNACZY OZNACZENIE 608-ZZ5K

ZZ	blaszki ochronne, dwustronne
5K	smar Kyodo Yushi Multemp SRL (od −40 do +150 °C)

PARAMETRY

Producent	**NTN**
Symbol producenta	**608-ZZ5K**
Elementy toczne	**łożysko kulkowe jednorzędowe**
Masa	**0,017 kg**