Łożysko kulkowe zwykłe 608-2Z/C3LHT23 SKF

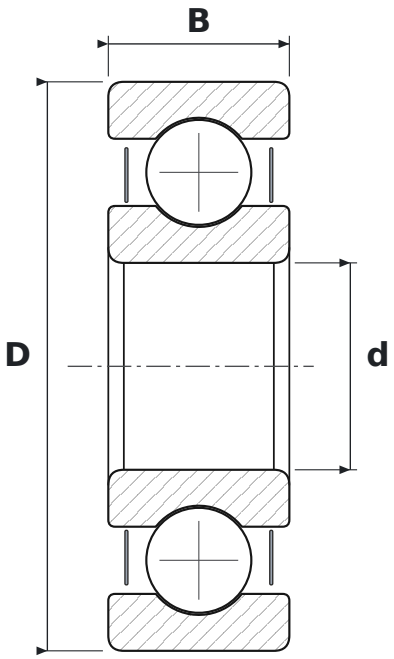

WYMIARY

d	średnica wewnętrzna	**8 mm**
D	średnica zewnętrzna	**22 mm**
B	szerokość	**7 mm**

CO ZNACZY OZNACZENIE 608-2Z/C3LHT23

2Z	blaszki ochronne, dwustronne
C3	luz promieniowy zwiększony
LHT23	smar o szerokim zakresie temperatur do cichej pracy: mydło litowe, olej estrowy, NLGI 2–3

PARAMETRY

Producent	**SKF**
Symbol producenta	**608-2Z/C3LHT23**
Elementy toczne	**łożysko kulkowe jednorzędowe**