Łożysko kulkowe zwykłe 608 ZZCM KOYO

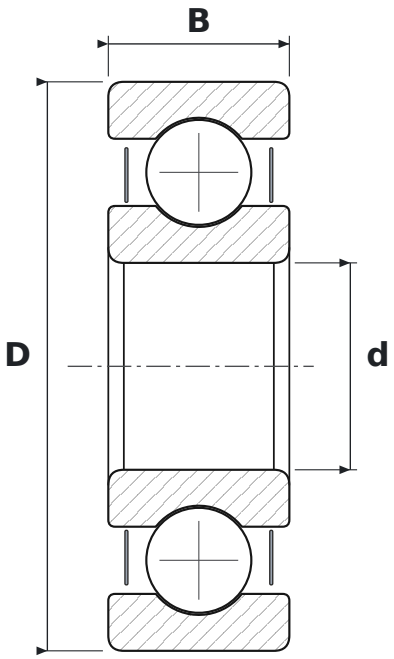

WYMIARY

d	średnica wewnętrzna	**8 mm**
D	średnica zewnętrzna	**22 mm**
B	szerokość	**7 mm**

CO ZNACZY OZNACZENIE 608 ZZCM

ZZ	blaszki ochronne, dwustronne
CM	luz promieniowy do łożysk silników elektrycznych

PARAMETRY

Producent	**KOYO**
Symbol producenta	**608 ZZCM**
Elementy toczne	**łożysko kulkowe jednorzędowe**