Łożysko kulkowe zwykłe 609-2RSH SKF

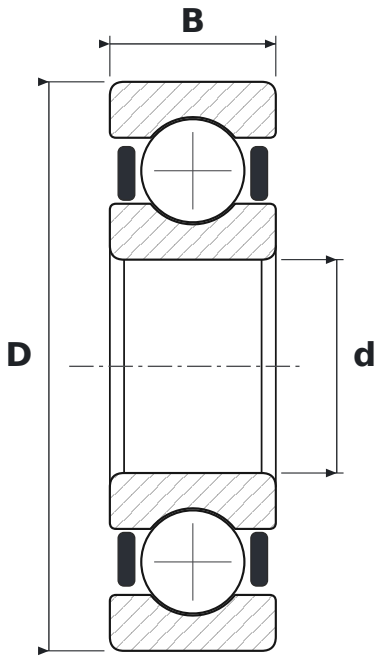

WYMIARY

d	średnica wewnętrzna	**9 mm**
D	średnica zewnętrzna	**24 mm**
B	szerokość	**7 mm**

PARAMETRY

Producent	**SKF**
Symbol producenta	**609-2RSH**
Elementy toczne	**łożysko kulkowe jednorzędowe**
2RS	**uszczelnienia gumowe stykowe, dwustronne**
Luz promieniowy	**CN – normalny**
Masa	**0,014 kg**