Łożysko kulkowe zwykłe 609-2ZC3 NKE

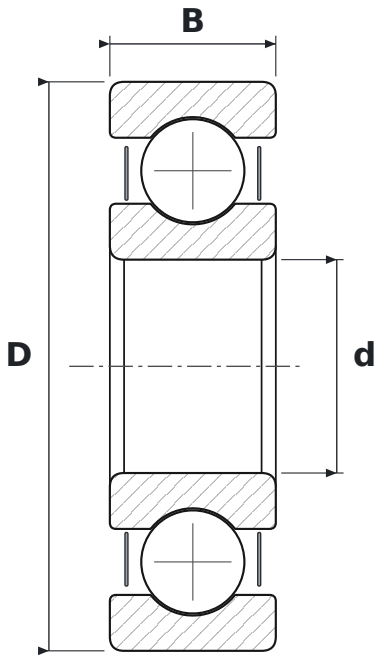

WYMIARY

d	średnica wewnętrzna	**9 mm**
D	średnica zewnętrzna	**24 mm**
B	szerokość	**7 mm**

CO ZNACZY OZNACZENIE 609-2ZC3

2Z	blaszki ochronne, dwustronne
C3	luz promieniowy zwiększony

PARAMETRY

Producent	**NKE**
Symbol producenta	**609-2ZC3**
Elementy toczne	**łożysko kulkowe jednorzędowe**
Masa	**0,02 kg**