Łożysko kulkowe zwykłe 609-ZZ1MC3 NSK

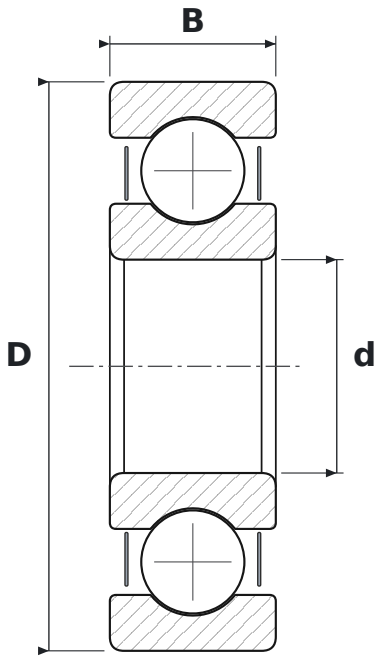

WYMIARY

d	średnica wewnętrzna	**9 mm**
D	średnica zewnętrzna	**24 mm**
B	szerokość	**7 mm**

PARAMETRY

Producent	**NSK**
Symbol producenta	**609-ZZ1MC3**
Elementy toczne	**łożysko kulkowe jednorzędowe**
2Z	**blaszki ochronne, dwustronne**
C3	**luz promieniowy zwiększony**
Masa	**0,015 kg**