Łożysko kulkowe zwykłe 618/4 SKF

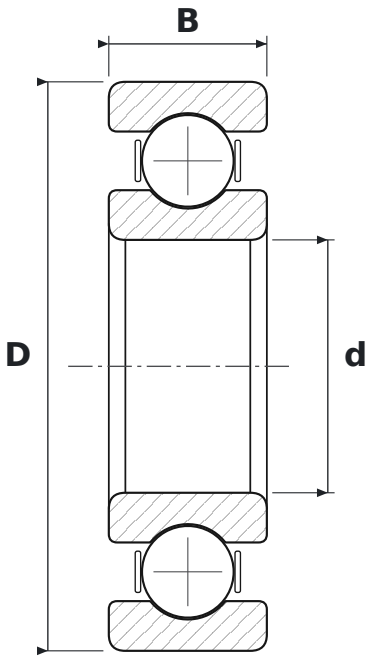

WYMIARY

d	średnica wewnętrzna	**4 mm**
D	średnica zewnętrzna	**9 mm**
B	szerokość	**2,5 mm**

PARAMETRY

Producent	**SKF**
Symbol producenta	**618/4**
Elementy toczne	**łożysko kulkowe jednorzędowe**
Uszczelnienie	**otwarte – bez uszczelnień**
Luz promieniowy	**CN – normalny**
Masa	**0,001 kg**