Deep groove ball bearing 61800-2RS1 SKF

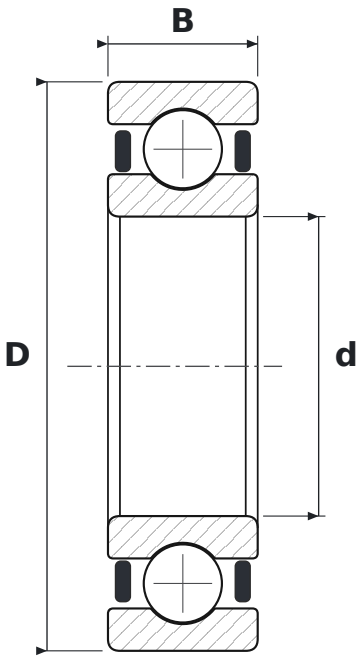

DIMENSIONS

d	bore diameter	**10 mm**
D	outside diameter	**19 mm**
B	width	**5 mm**

WHAT 61800-2RS1 MEANS

618	łożysko kulkowe zwykłe (6), seria 18 – cienkościenna
2RS1	uszczelnienia stykowe z kauczuku NBR wzmocnione blachą stalową, dwustronne

SPECIFICATIONS

Manufacturer	**SKF**
Manufacturer designation	**61800-2RS1**
Rolling elements	**single-row ball bearing**
Mass	**0.005 kg**