Deep groove ball bearing 61802-2RSR NKE

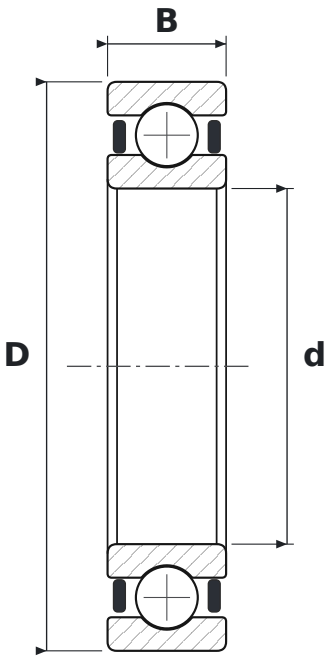

DIMENSIONS

d	bore diameter	**15 mm**
D	outside diameter	**24 mm**
B	width	**5 mm**

WHAT 61802-2RSR MEANS

618	łożysko kulkowe zwykłe (6), seria 18 – cienkościenna
2RSR	uszczelnienia gumowe (NBR) stykowe typu RSR, dwustronne – warga przylega promieniowo do szlifowanego obrzeża pierścienia wewnętrznego

SPECIFICATIONS

Manufacturer	**NKE**
Manufacturer designation	**61802-2RSR**
Rolling elements	**single-row ball bearing**
Mass	**0.01 kg**