Łożysko kulkowe zwykłe 61802-2Z ZEN

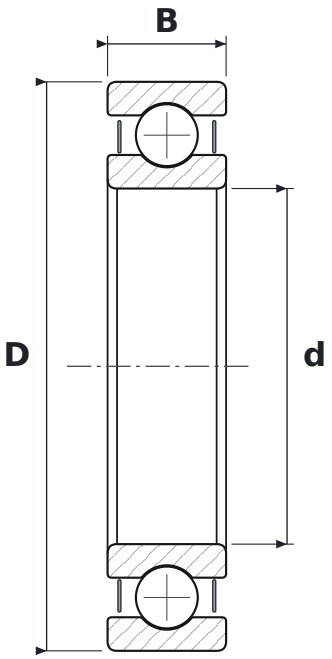

WYMIARY

d	średnica wewnętrzna	**15 mm**
D	średnica zewnętrzna	**24 mm**
B	szerokość	**5 mm**

CO ZNACZY OZNACZENIE 61802-2Z

618	łożysko kulkowe zwykłe (6), seria 18 – cienkościenna
2Z	blaszki ochronne, dwustronne

PARAMETRY

Producent	**ZEN**
Symbol producenta	**61802-2Z**
Elementy toczne	**łożysko kulkowe jednorzędowe**