Łożysko kulkowe zwykłe 61802-2ZC3 NKE

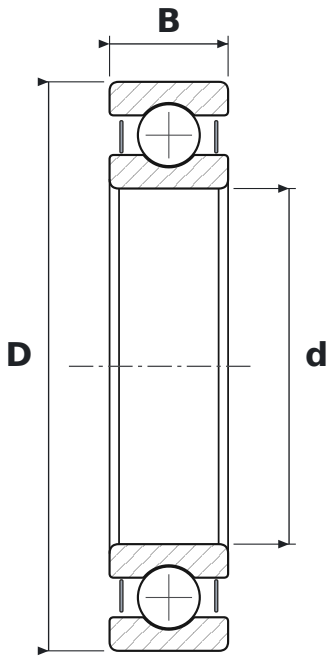

WYMIARY

d	średnica wewnętrzna	**15 mm**
D	średnica zewnętrzna	**24 mm**
B	szerokość	**5 mm**

CO ZNACZY OZNACZENIE 61802-2ZC3

618	łożysko kulkowe zwykłe (6), seria 18 – cienkościenna
2Z	blaszki ochronne, dwustronne
C3	luz promieniowy zwiększony

PARAMETRY

Producent	**NKE**
Symbol producenta	**61802-2ZC3**
Elementy toczne	**łożysko kulkowe jednorzędowe**
Masa	**0,01 kg**