# Łożysko kulkowe zwykłe 61802 C3 NKE

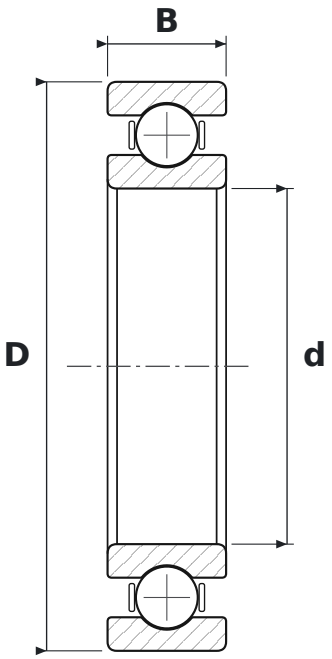


## WYMIARY

| | | |
|---|---|---|
| **d** | średnica wewnętrzna | **15 mm** |
| **D** | średnica zewnętrzna | **24 mm** |
| **B** | szerokość | **5 mm** |

## CO ZNACZY OZNACZENIE 61802 C3

| | |
|---|---|
| **618** | łożysko kulkowe zwykłe (6), seria 18 – cienkościenna |
| **C3** | luz promieniowy zwiększony |

## PARAMETRY

| | |
|---|---|
| Producent | **NKE** |
| Symbol producenta | **61802 C3** |
| Elementy toczne | **łożysko kulkowe jednorzędowe** |
| Masa | **0,01 kg** |