Łożysko kulkowe zwykłe 61804-2RS1 SKF

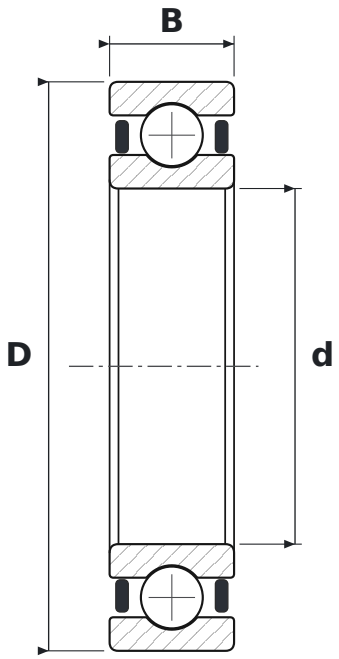

WYMIARY

d	średnica wewnętrzna	**20 mm**
D	średnica zewnętrzna	**32 mm**
B	szerokość	**7 mm**

CO ZNACZY OZNACZENIE 61804-2RS1

618	łożysko kulkowe zwykłe (6), seria 18 – cienkościenna
2RS1	uszczelnienia stykowe z kauczuku NBR wzmocnione blachą stalową, dwustronne

PARAMETRY

Producent	**SKF**
Symbol producenta	**61804-2RS1**
Elementy toczne	**łożysko kulkowe jednorzędowe**
Masa	**0,017 kg**