Łożysko kulkowe zwykłe 61804-2RSR FAG

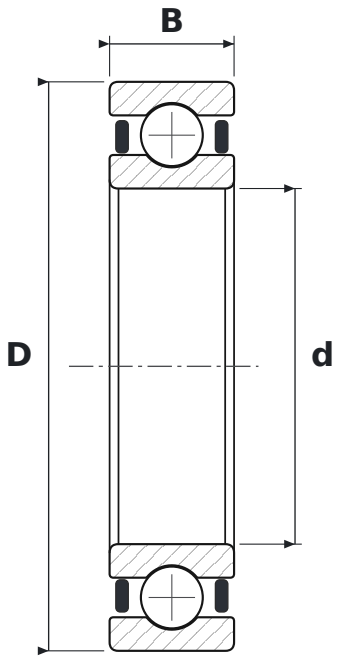

WYMIARY

d	średnica wewnętrzna	**20 mm**
D	średnica zewnętrzna	**32 mm**
B	szerokość	**7 mm**

CO ZNACZY OZNACZENIE 61804-2RSR

618	łożysko kulkowe zwykłe (6), seria 18 – cienkościenna
2RSR	uszczelnienia wargowe stykowe (NBR), dwustronne – warga przylega promieniowo

PARAMETRY

Producent	**FAG**
Symbol producenta	**61804-2RSR**
Elementy toczne	**łożysko kulkowe jednorzędowe**