Łożysko kulkowe zwykłe 61804-2ZC2 ZEN

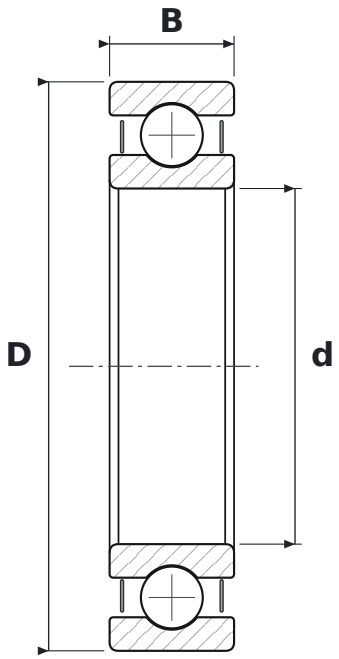

WYMIARY

d	średnica wewnętrzna	**20 mm**
D	średnica zewnętrzna	**32 mm**
B	szerokość	**7 mm**

CO ZNACZY OZNACZENIE 61804-2ZC2

618	łożysko kulkowe zwykłe (6), seria 18 – cienkościenna
2Z	blaszki ochronne, dwustronne
C2	luz promieniowy mniejszy od normalnego

PARAMETRY

Producent	**ZEN**
Symbol producenta	**61804-2ZC2**
Elementy toczne	**łożysko kulkowe jednorzędowe**