Łożysko kulkowe zwykłe 61804 SKF

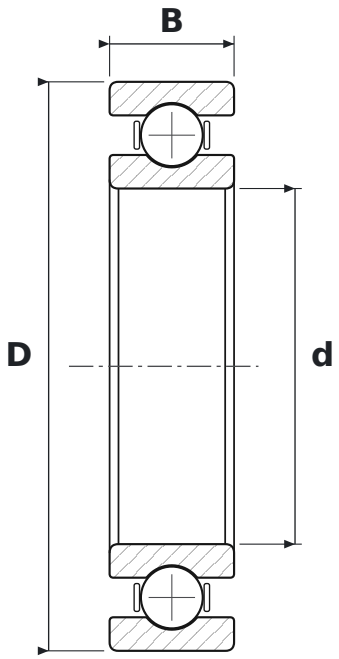

WYMIARY

d	średnica wewnętrzna	**20 mm**
D	średnica zewnętrzna	**32 mm**
B	szerokość	**7 mm**

PARAMETRY

Producent	**SKF**
Symbol producenta	**61804**
Elementy toczne	**łożysko kulkowe jednorzędowe**
Uszczelnienie	**otwarte – bez uszczelnień**
Luz promieniowy	**CN – normalny**
Masa	**0,016 kg**