Łożysko kulkowe zwykłe 619/5-2Z SKF

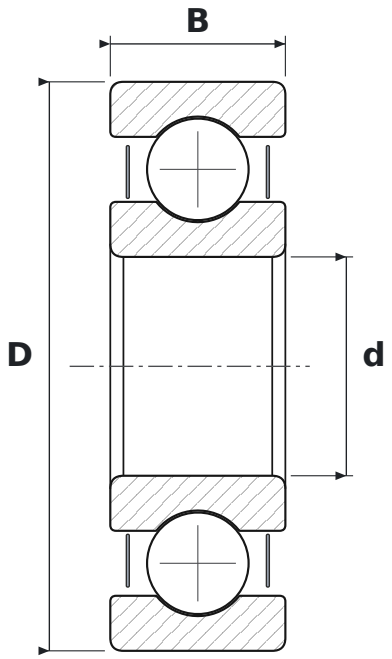

WYMIARY

d	średnica wewnętrzna	**5 mm**
D	średnica zewnętrzna	**13 mm**
B	szerokość	**4 mm**

CO ZNACZY OZNACZENIE 619/5-2Z

619	łożysko kulkowe zwykłe (6), seria 19 – cienkościenna
2Z	blaszki ochronne, dwustronne

PARAMETRY

Producent	**SKF**
Symbol producenta	**619/5-2Z**
Elementy toczne	**łożysko kulkowe jednorzędowe**
Masa	**0,002 kg**