Deep groove ball bearing 61900-2RSC3 ZEN

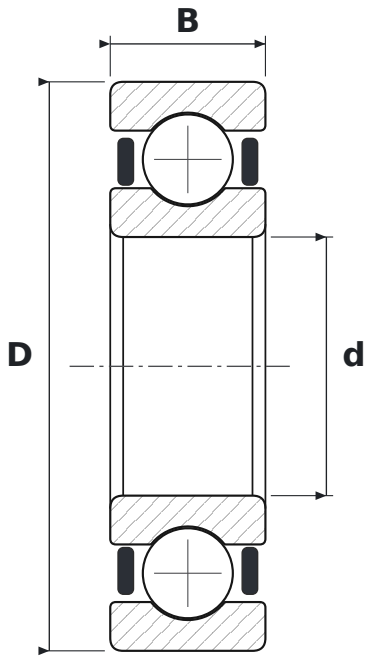

DIMENSIONS

d	bore diameter	**10 mm**
D	outside diameter	**22 mm**
B	width	**6 mm**

WHAT 61900-2RSC3 MEANS

619	łożysko kulkowe zwykłe (6), seria 19 – cienkościenna
2RS	uszczelnienia stykowe z gumy syntetycznej, dwustronne (od −20 do +110 °C)
C3	radial clearance greater than normal

SPECIFICATIONS

Manufacturer	**ZEN**
Manufacturer designation	**61900-2RSC3**
Rolling elements	**single-row ball bearing**