Łożysko kulkowe zwykłe 61902-2RS1 SKF

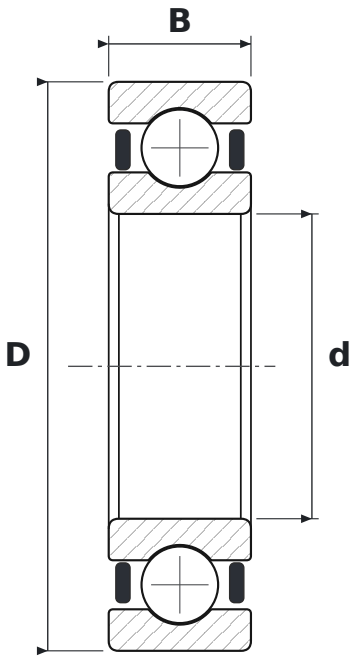

WYMIARY

d	średnica wewnętrzna	**15 mm**
D	średnica zewnętrzna	**28 mm**
B	szerokość	**7 mm**

CO ZNACZY OZNACZENIE 61902-2RS1

619	łożysko kulkowe zwykłe (6), seria 19 – cienkościenna
2RS1	uszczelnienia stykowe z kauczuku NBR wzmocnione blachą stalową, dwustronne

PARAMETRY

Producent	**SKF**
Symbol producenta	**61902-2RS1**
Elementy toczne	**łożysko kulkowe jednorzędowe**