Łożysko kulkowe zwykłe 61902 C3 NKE

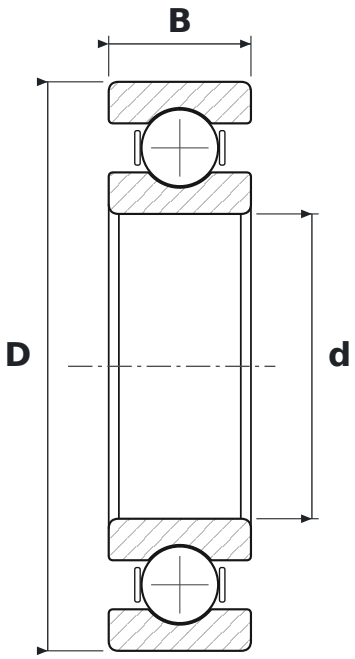

WYMIARY

d	średnica wewnętrzna	**15 mm**
D	średnica zewnętrzna	**28 mm**
B	szerokość	**7 mm**

CO ZNACZY OZNACZENIE 61902 C3

619	łożysko kulkowe zwykłe (6), seria 19 – cienkościenna
C3	luz promieniowy zwiększony

PARAMETRY

Producent	**NKE**
Symbol producenta	**61902 C3**
Elementy toczne	**łożysko kulkowe jednorzędowe**
Masa	**0,01 kg**