Łożysko kulkowe zwykłe 61903-2RS ZEN

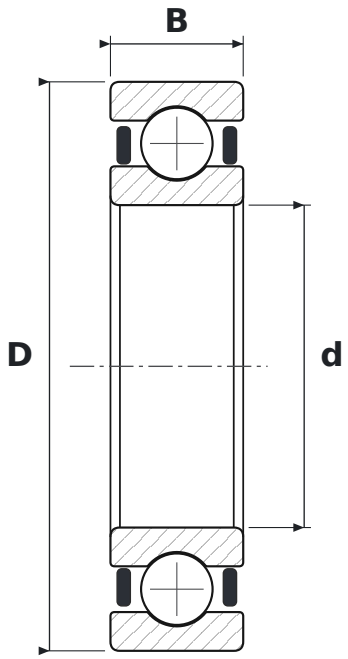

WYMIARY

d	średnica wewnętrzna	**17 mm**
D	średnica zewnętrzna	**30 mm**
B	szerokość	**7 mm**

CO ZNACZY OZNACZENIE 61903-2RS

619	łożysko kulkowe zwykłe (6), seria 19 – cienkościenna
2RS	uszczelnienia stykowe z gumy syntetycznej, dwustronne (od −20 do +110 °C)

PARAMETRY

Producent	**ZEN**
Symbol producenta	**61903-2RS**
Elementy toczne	**łożysko kulkowe jednorzędowe**