Deep groove ball bearing 61903-2RS1 SKF

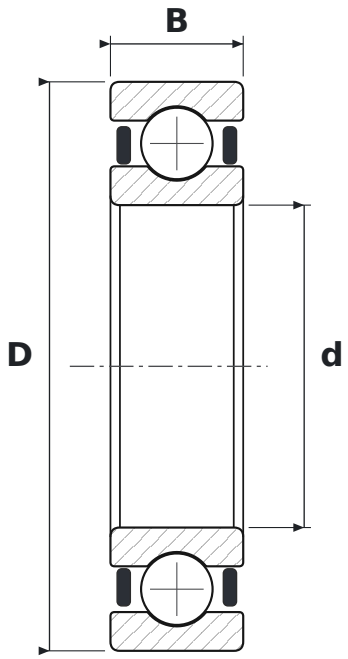

DIMENSIONS

d	bore diameter	**17 mm**
D	outside diameter	**30 mm**
B	width	**7 mm**

WHAT 61903-2RS1 MEANS

619	łożysko kulkowe zwykłe (6), seria 19 – cienkościenna
2RS1	uszczelnienia stykowe z kauczuku NBR wzmocnione blachą stalową, dwustronne

SPECIFICATIONS

Manufacturer	**SKF**
Manufacturer designation	**61903-2RS1**
Rolling elements	**single-row ball bearing**
Mass	**0.017 kg**