Deep groove ball bearing 61903-2RSR NKE

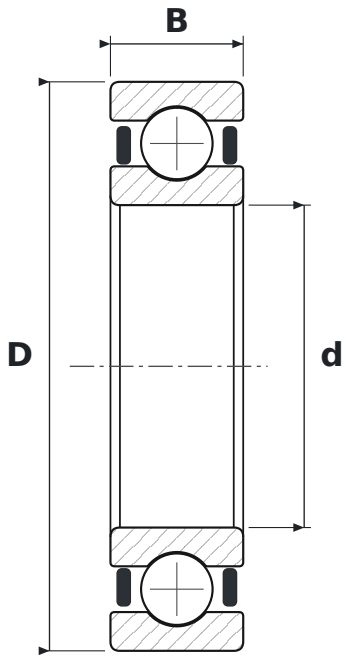

DIMENSIONS

d	bore diameter	**17 mm**
D	outside diameter	**30 mm**
B	width	**7 mm**

WHAT 61903-2RSR MEANS

619	łożysko kulkowe zwykłe (6), seria 19 – cienkościenna
2RSR	uszczelnienia gumowe (NBR) stykowe typu RSR, dwustronne – warga przylega promieniowo do szlifowanego obrzeża pierścienia wewnętrznego

SPECIFICATIONS

Manufacturer	**NKE**
Manufacturer designation	**61903-2RSR**
Rolling elements	**single-row ball bearing**
Mass	**0.01 kg**