# Łożysko kulkowe zwykłe 61903 C3 NKE

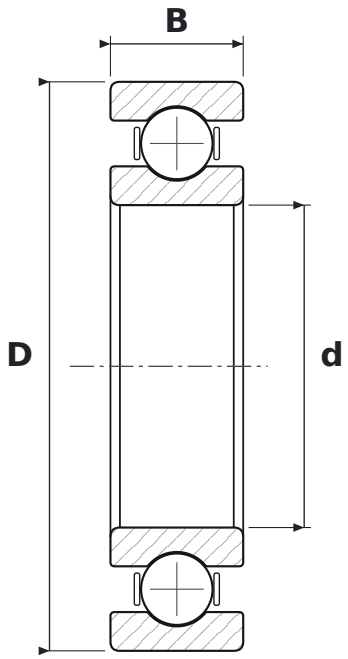


## WYMIARY

| | | |
|---|---|---|
| **d** | średnica wewnętrzna | **17 mm** |
| **D** | średnica zewnętrzna | **30 mm** |
| **B** | szerokość | **7 mm** |

## CO ZNACZY OZNACZENIE 61903 C3

| | |
|---|---|
| **619** | łożysko kulkowe zwykłe (6), seria 19 – cienkościenna |
| **C3** | luz promieniowy zwiększony |

## PARAMETRY

| | |
|---|---|
| Producent | **NKE** |
| Symbol producenta | **61903 C3** |
| Elementy toczne | **łożysko kulkowe jednorzędowe** |
| Masa | **0,01 kg** |