Łożysko kulkowe zwykłe 61904-2RS1/C3HGJN SKF

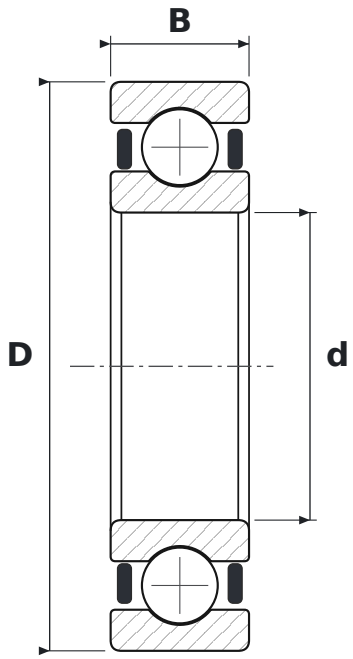

WYMIARY

d	średnica wewnętrzna	**20 mm**
D	średnica zewnętrzna	**37 mm**
B	szerokość	**9 mm**

CO ZNACZY OZNACZENIE 61904-2RS1/C3HGJN

619	łożysko kulkowe zwykłe (6), seria 19 – cienkościenna
2RS1	uszczelnienia stykowe z kauczuku NBR wzmocnione blachą stalową, dwustronne

PARAMETRY

Producent	**SKF**
Symbol producenta	**61904-2RS1/C3HGJN**
Elementy toczne	**łożysko kulkowe jednorzędowe**