Łożysko kulkowe zwykłe 61904-2Z FAG

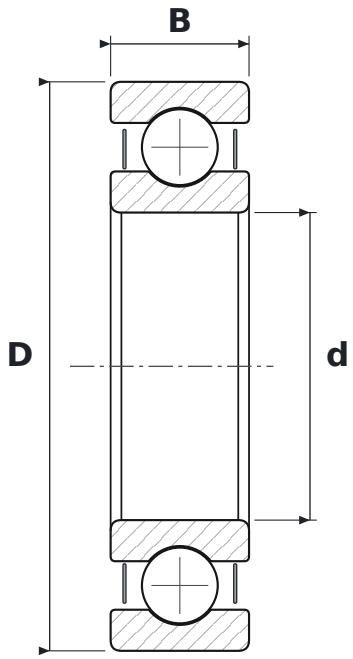

WYMIARY

d	średnica wewnętrzna	**20 mm**
D	średnica zewnętrzna	**37 mm**
B	szerokość	**9 mm**

CO ZNACZY OZNACZENIE 61904-2Z

619	łożysko kulkowe zwykłe (6), seria 19 – cienkościenna
2Z	blaszki ochronne, dwustronne

PARAMETRY

Producent	**FAG**
Symbol producenta	**61904-2Z**
Elementy toczne	**łożysko kulkowe jednorzędowe**
Masa	**0,036 kg**