# Łożysko kulkowe zwykłe 61904 SKF

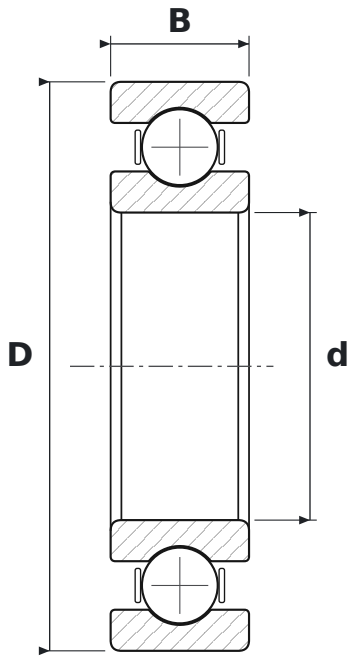


## WYMIARY

| | | |
|---|---|---|
| **d** | średnica wewnętrzna | **20 mm** |
| **D** | średnica zewnętrzna | **37 mm** |
| **B** | szerokość | **9 mm** |

## PARAMETRY

| | |
|---|---|
| Producent | **SKF** |
| Symbol producenta | **61904** |
| Elementy toczne | **łożysko kulkowe jednorzędowe** |
| Uszczelnienie | **otwarte – bez uszczelnień** |
| Luz promieniowy | **CN – normalny** |