Łożysko kulkowe zwykłe 61905-2RSR FAG

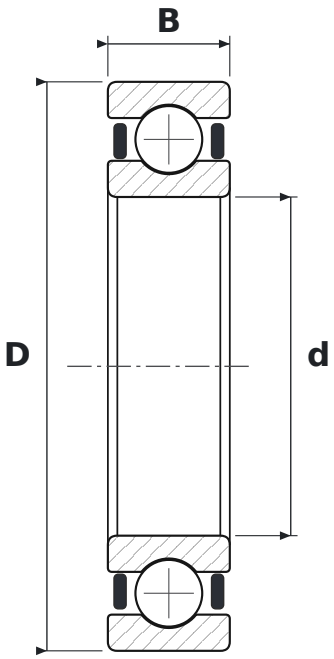

WYMIARY

d	średnica wewnętrzna	**25 mm**
D	średnica zewnętrzna	**42 mm**
B	szerokość	**9 mm**

CO ZNACZY OZNACZENIE 61905-2RSR

619	łożysko kulkowe zwykłe (6), seria 19 – cienkościenna
2RSR	uszczelnienia wargowe stykowe (NBR), dwustronne – warga przylega promieniowo

PARAMETRY

Producent	**FAG**
Symbol producenta	**61905-2RSR**
Elementy toczne	**łożysko kulkowe jednorzędowe**